付属ねじ

手すり取付：⊕　なべﾀｯﾋﾟﾝねじ3.5×20溝付　2本
ﾌﾞﾗｹｯﾄ取付：⊕　なべﾀｯﾋﾟﾝねじ4.0×40溝付　3本
ﾌﾞﾗｹｯﾄ取付：⊕　なべﾀｯﾋﾟﾝねじ4.0×80溝付　2本（斜めうち用）

35入隅用ｴﾝﾄﾞﾌﾞﾗｹｯﾄ詳細図

BD-51B(G･S)

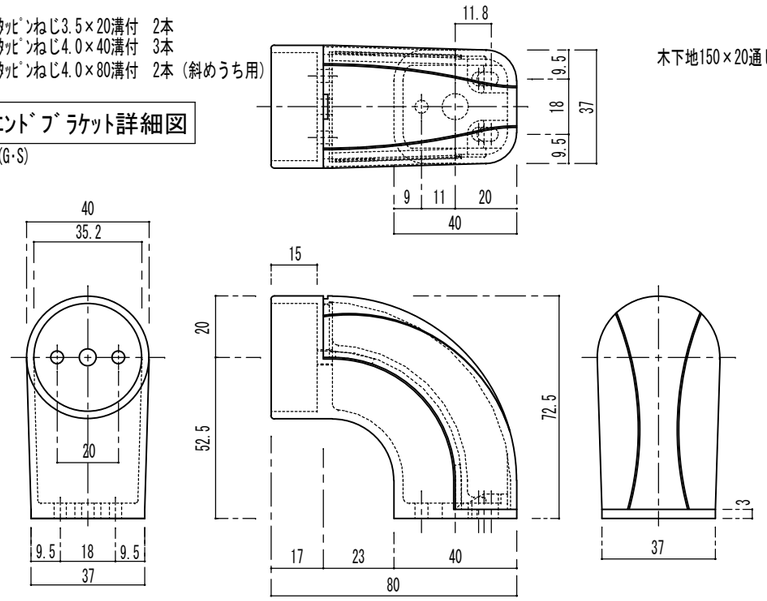

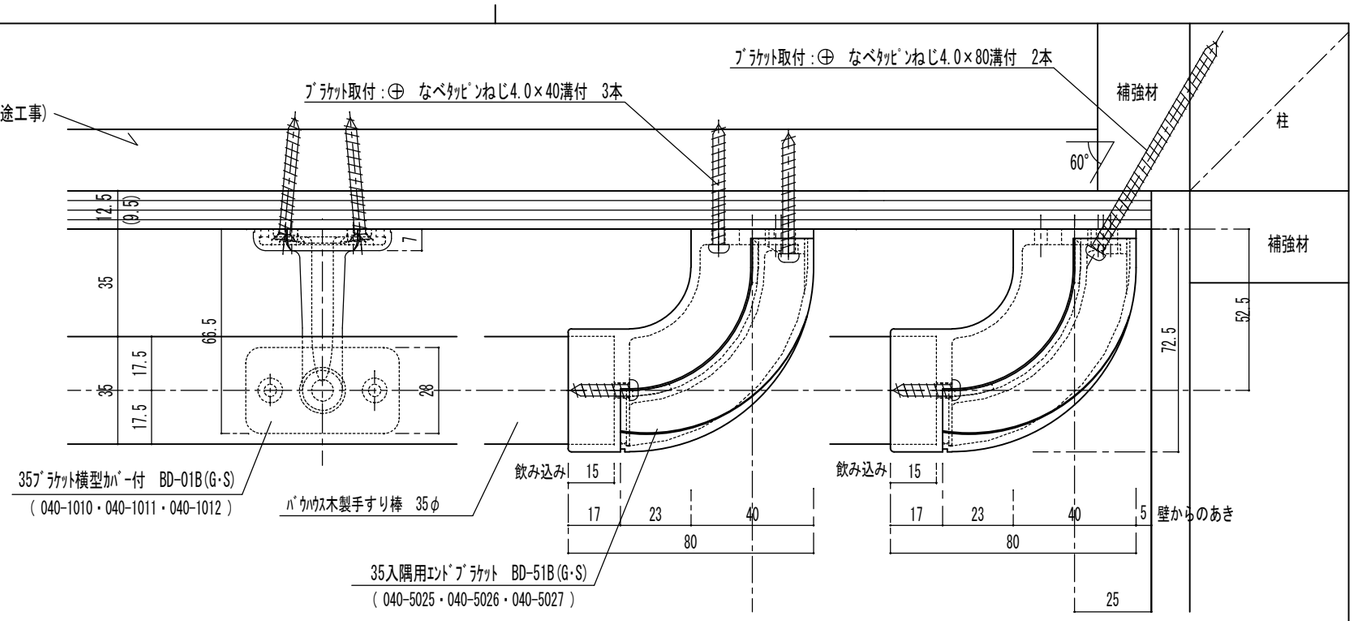

平部分納まり詳細

入隅部分納まり詳細

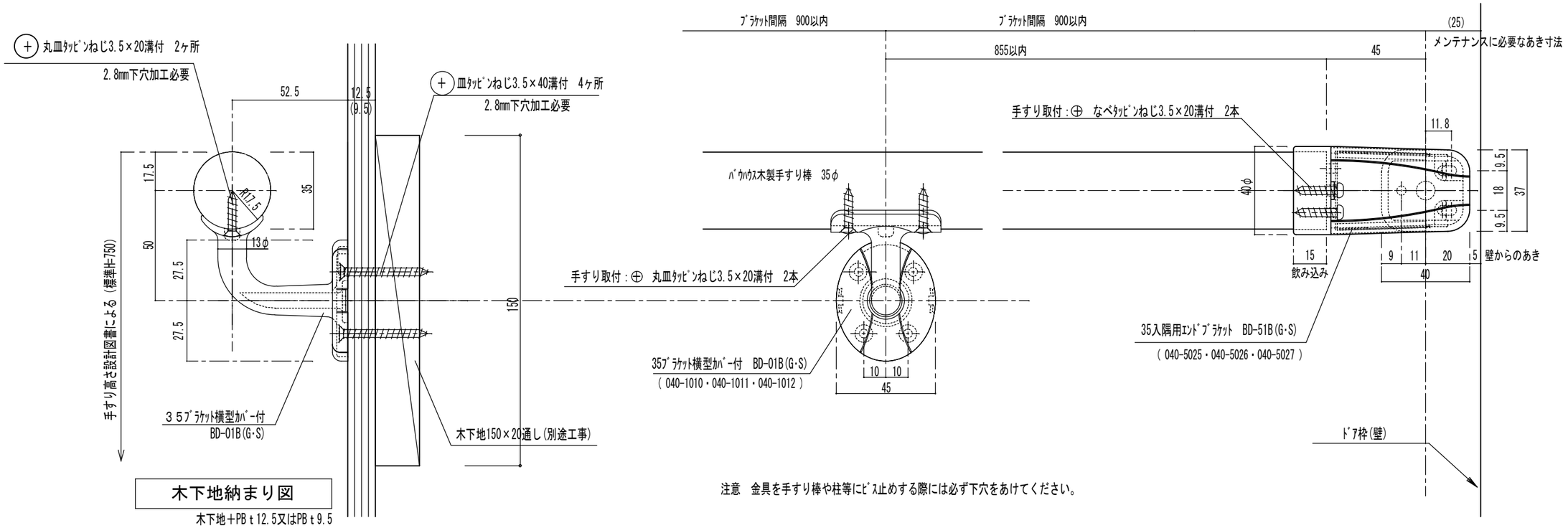

木下地納まり図

木下地＋PB t 12.5又はPB t 9.5

注意　金具を手すり棒や柱等にﾋﾞｽ止めする際には必ず下穴をあけてください。

セレクト35BD−51B（G・S）

品番	名称	数量	材質	表面処理	備考

記事：木下地納まり図

名称	ﾊﾞｳﾊｳｽｾﾚｸﾄｴﾝﾄﾞ納まり詳細図 形式　笠木:ﾊﾞｳﾊｳｽ手すり棒35φ ﾌﾞﾗｹｯﾄ：BD-01B(G･S)	製図月日	11.07.13	承認	検図	設計	製図
図番	BD-51B(G･S)	尺度	1/2	マツ六株式会社 MaZROC CO.,LTD.			